NUMANCIA®
Mobiliario Corporativo

SPACE

ASIENTOS OP. PREMIUM

Un diseño único y elegante.
La línea de sillas SPACE® se adaptan a diversos ambientes de trabajo y constituyen un moderno enfoque que contribuye a crear un elegante ambiente en el lugar de trabajo.

1. El respaldo está constituido por una estructura de PP negro reforzada y cubierto por malla.
2. Apoyabrazos plásticos, regulables, con estructura interna metálica.
3. Interior del asiento fabricado en madera multilaminada.
4. Mecanismo Syncro, fabricado en hierro negro reforzado. Tiene 2 palancas, una para bloquear el respaldo hasta 5 posiciones y otra para la regulación neumática.
5. Pistón de regulación de altura de Gas Comprimido con certificación BIFMA.
6. Base de cinco rayos fabricada en PP negro de 64 cm de diámetro.
7. Ruedas dobles fabricadas en poliamida inyectada con perno de presión de hierro.

Certificación internacional
ANSI/BIFMA X5.1

Producto ***Importado***

SPACE

ASIENTOS OP. PREMIUM

8 Apoyo lumbar.

9 Posee ajuste de tensión para el respaldo, adecuándolo al usuario.

Dimensiones (cm)

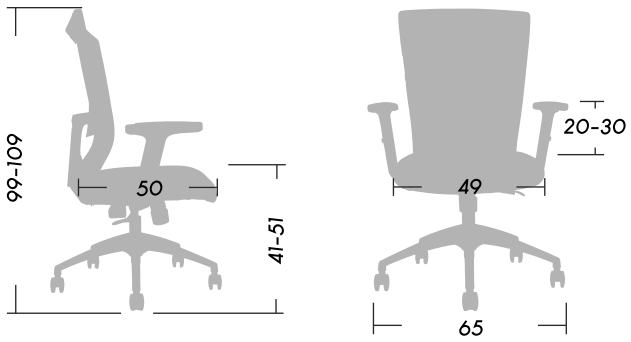

Peso ***13.50***

Peso Máx. soportado recomendado ***130kg.***

Producto ***Importado***

Tapizados

Red – Respaldo

Negro

Tela – Asiento

Negro